STUC-10K4-230

Trasmettitore di temperatura e umidità industriale

Sonda combinata di temperatura e umidità relativa. Ideale per applicazioni di tipo industriale.

dati tecnici

Alimentazione	vds schemi elettrici	Precisione	umidità: +/-3% u.r. a 20 ºC
Sensori	temperatura: resistivo umidità: capacitivo		temperatura: errore max 1 ºC (scala 0..50 ºC) errore max 1.5 ºC (scala -30..50 ºC) errore max 2 ºC (scala 0..100 ºC)
Uscite	T=NTC10K / u.r. 4-20mA		
Collegamenti elet.	morsettiere a vite max 0.75 mm^2	Custodia	coperchio: policarbonato azzurro trasparente
Campo di misura	T=-5/+50°C / u.r. 0…100%		
Temp. d'impiego	0...+50 ºC		fondale: policarbonato azzurro
Umid. d'impiego	10...95 % u.r. (senza condensa)	Protezione	IP65, classe III (sensori esclusi)
Stoccaggio	-20...+70 ºC	Dimensioni	75 x 75 x 36 mm
		Peso	300 g

identificativo prodotto

Prodotto	Descrizione	Codice
STUC-10K4-230	Sonda combinata T/UR da canale – 4-20 mA – 2 fili	0520-05-01

collegamenti elettrici

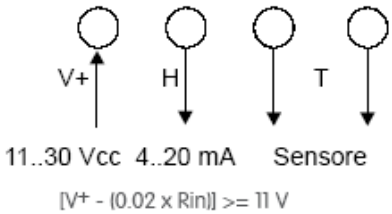

dimensioni

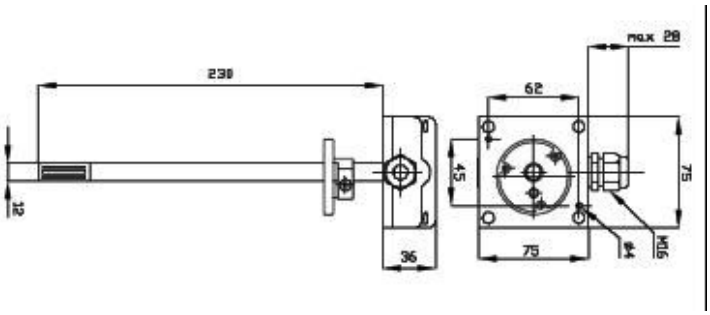

influenza della temperatura sull'elettronica:
uscita 4...20 mA (temperatura): 0.015 ºC/ºC
uscita 4...20 mA (umidità): 0.015 % u.r./ºC
limiti di carico:
uscita 4...20 mA
- alimentazione 11...17 Vcc: R_L<50 Ohm

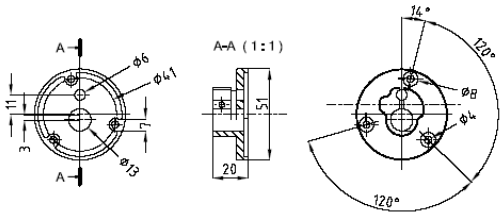

STAFFA DI FISSAGGIO

avvertenze

Le operazioni di installazione e manutenzione devono essere eseguite da personale qualificato. Il produttore non risponderà di eventuali danni causati da inadeguata installazione e/o dalla manomissione o rimozione dei dispositivi di sicurezza.

manutenzione

Montare il prodotto in ambiente asciutto e protetto dalla polvere.

Con riserva di modifiche tecniche senza preavviso.
Tutti i marchi citati e i diritti da essi derivanti appartengono ai legittimi proprietari, vedi *note legali* **http://www.serviceclima.it**