Valvole flangiate a 2/3 vie per attuatori MG24/230–8, EMG24-8,MGF/EMGF24-20,EFMG24-8-A/B,M800

V3GF 65...150

V2GF 65...150

Le valvole flangiate a 2 vie V2GF e 3 vie V3GF vengono utilizzata per la regolazione della climatizzazione con acqua calda a bassa pressione e acqua fredda per sistemi di refrigerazione. Sono motorizzabili con gli attuatori MG230-8, MG24-8, EMG24-8, MGF24-20, EMGF24-20 e EFMG24-8-A , EFMG24-8-B e M800.
Le valvole V2/V3GF possono essere utilizzata con i seguenti fluidi:

- acqua a –15 / 120 °C
- acqua domestica
- acqua con additivi antigelo come glicole (fino a un massimo di 50%).

Anche se sottoposta a forte pressione, l'adattabilità della tenuta in gomma dello stelo assicura un'ottima chiusura e un basso livello di attrito; ciò rende le valvole esenti da manutenzione e consente un sensibile risparmio energetico. Le valvole a 3 vie possono essere utilizzate in sistemi di miscelazione o deviazione.

dati tecnici

Tipo valvola	a 2, 3 vie
Pressione nominale	PN16
Temperatura fluido	-15 / +120 °C
Valvole a 2 vie	0 / 30% lineare 30 / 100% egualpercentuale (n_{gl}=3)
Valvole a 3 vie	
attraverso la via dritta II	0 / 30% lineare 30 / 100% egualpercentuale (n_{gl}=3)
bypass	lineare
Perdita	classe di perdita1 DIN 3230 T3 BN da una data pressione di chiusura

Dati meccanici	
corpo valvola	ghisa
parti interne	bronzo
stelo	acciaio inossidabile
guarnizione	anello EPDM tipo O
Attacchi	flangiati PN16 ISO7005
Corsa dello stelo	
fino a DN 80	20 mm
DN 100 / DN 150	40 mm
Prova idraulica di tenuta a pressione	IEC 543-1

identificativo prodotto

Prodotto	Descrizione	Codice
V2GF/65/52	Valvola a 2 vie flangiata DN 65	0802-02-01
V2GF/80/79	Valvola a 2 vie flangiata DN 80	0802-02-02
V2GF/100/124	Valvola a 2 vie flangiata DN 100	0802-02-03
V2GF/125/200	Valvola a 2 vie flangiata DN 125	0802-02-04
V2GF/150/300	Valvola a 2 vie flangiata DN 150	0802-02-05
V3GF/65/52	Valvola a 3 vie flangiata DN 65	0804-02-01
V3GF/80/79	Valvola a 3 vie flangiata DN 80	0804-02-02
V3GF/100/124	Valvola a 3 vie flangiata DN 100	0804-02-03
V3GF/125/200	Valvola a 3 vie flangiata DN 125	0804-02-04
V3GF/150/300	Valvola a 3 vie flangiata DN 150	0804-02-05

accessori

In caso di impiego della valvola a basse temperature occorre adottare un riscaldatore per lo stelo della valvola disponibile nei seguenti modelli:

Prodotto	Descrizione prodotto	Codice
RS-12	Riscaldatore per stelo valvola V2/V3GF con corsa 20 mm, 24 V AC	0806-01-01
RS-13	Riscaldatore per stelo valvola V2/V3GF con corsa 40 mm, 24 V AC	0806-01-02

Con riserva di modifiche tecniche senza preavviso.
Tutti i marchi citati e i diritti da essi derivanti appartengono ai legittimi proprietari, vedi *note legali* **http://www.serviceclima.it**

dimensioni

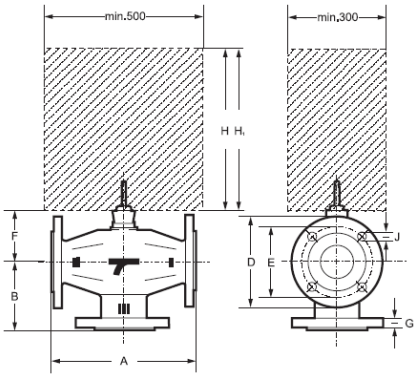

V3GF

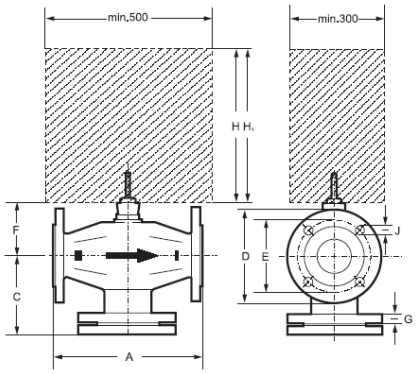

V2GF

DN	A	B	C	D	E	F	G	J	Hmin	H_1min	PESO in kg	
mm	mm	mm	mm	mm	mm	mm	mm	mmØ	mm	mm	V3GF	V2GF
65	290	140	172	185	145	106	(4X)19	20	500	650	20.3	24.4
80	310	150	184	200	160	107	(4X)19	22	500	650	25.6	31.5
100	350	150	186	220	180	150	(4X)19	24	500	650	33.8	40.8
125	400	170	208	250	210	165	(4X)19	26	500	650	48.6	58.5
150	480	200	238	285	240	179	(8X)24	26	500	650	69.6	82.8

H motori M/EM24-8, M800
H_1 motori M/EM24-20

caratteristiche

Valvole a due vie

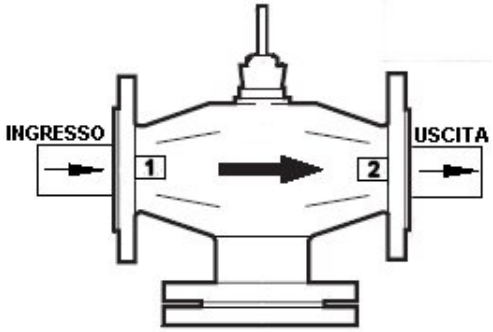

FLUSSO 1 - 2

Valvole a tre vie miscelazione

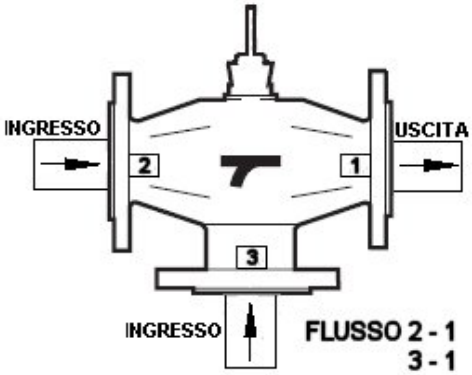

FLUSSO 2 - 1
3 - 1

Valvole a tre vie deviazione

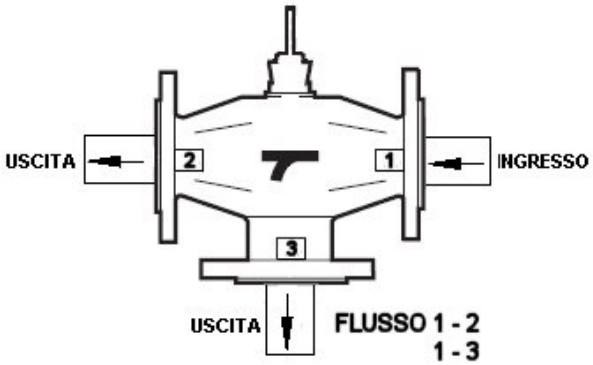

FLUSSO 1 - 2
1 - 3

Valvole 2 vie V2GF

Prodotto	DN	K_{vs} m^3/h	Sv	Attuatori M800		Attuatori MG230-8/MG24-8/EMG24-8/ EFMG24-8-A/EFMG24-8-B (kPa)		Attuatori MGF230-20/ MGF24–20 EMGF24-20 (kPa)	
				Δp_{max}	Δp_s	Δp_{max}	Δp_s	Δp_{max}	Δp_s
V2GF/65/52	65	52	>100	120	220		200	-	300
V2GF/80/79	80	79	>100	120	140		120	-	200
V2GF/100/124	100	124	>100	80	100		-	100	200
V2GF/125/200	125	200	>100	-	-	-	-	100	120
V2GF/150/300	150	300	>100	-	-	-	-	100	100

Valvole 3 vie V3GF

Prodotto	DN	K_{vs} m^3/h	Sv	Attuatori M800		Attuatori MG230-8/MG24-8 EMG24-8/EFMG24-8-A/EFMG24-8-B (kPa)		Attuatori MGF230-20/MGF24–20 EMGF24-20 (kPa)	
				Δp_{max}	Δp_s	Δp_{max}	Δp_s	Δp_{max}	Δp_s
V3GF/65/52	65	52	>100	120	220	100	200	-	300
V3GF/80/79	80	79	>100	120	140	100	120	-	220
V3GF/100/124	100	124	>100	80	100	-	-	100	200
V3GF/125/200	125	200	>100	-	-	-	-	100	120
V3GF/150/300	150	300	>100	-	-	-	-	100	100

grafico delle perdite di carico

Le valvole a 3 vie possono essere utilizzate sia in miscelazione che in deviazione

Miscelazione da II e da III a I

Deviazione da I a II e a III

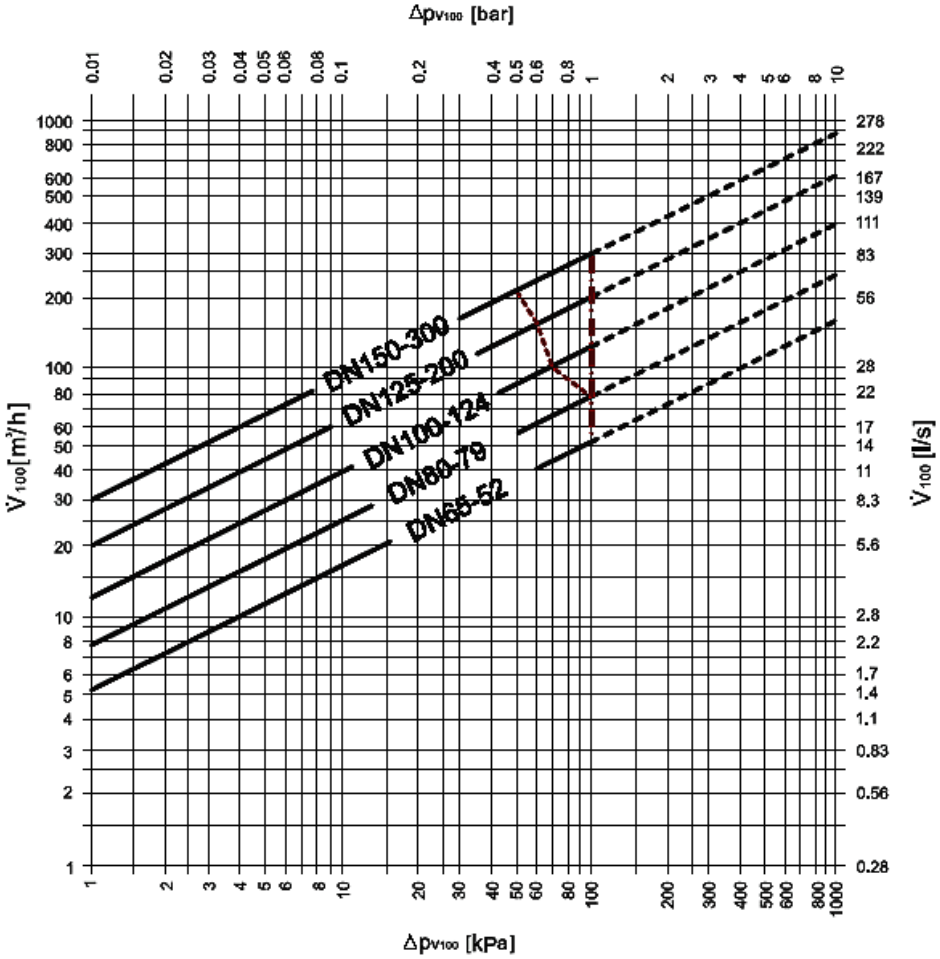

Kvs coefficiente volumico di portata

Sv *range ability* di VDI2173

Δp_{max} pressione differenziale massima permissibile a valvola chiusa

Δp_s pressione differenziale massima attraverso la valvola, in caso eccezionale, per la quale il servomotore può chiudere la valvola

Δp_{v100} pressione differenziale con la valvola

V100	portata fluido	completamente aperta

installazione

1. Liberare i tubi da eventuale materiale che possa ostruire la valvola.
2. Assicurarsi che la tubazione ed il corpo di valvola siano collegati perfettamente; la direzione di scorrimento dell'acqua è contrassegnata sulla valvola stessa.
3. Usare un giunto di dilatazione per evitare che l'espansione del tubo si scarichi sulla la valvola, in caso di utilizzo ad alte temperature
4. Evitare di montare il servomotore sotto la valvola e prediligere il montaggio verticale sul corpo della valvola; lasciare abbastanza spazio in modo da potere intervenire sul servomotore durante la manutenzione ordinaria.
5. Spengere o isolare il gruppo di alimentazione quando si effettua la manutenzione sulla valvola; non ci deve essere pressione nel sistema dell'acqua

avvertenze

Le operazioni di installazione e manutenzione devono essere eseguite da personale qualificato. Il produttore non risponderà di eventuali danni causati da inadeguata installazione e/o dalla manomissione o rimozione dei dispositivi di sicurezza.

manutenzione

Non necessita di manutenzione.